Stort Tack för att Ni valt att köpa en wiFido!

Vi hoppas att Ni skall ha stor glädje och nytta av wiFido som er hjälpreda framöver. Nedan har Ni lite matnyttig information hur ni sätter igång.

Snabbguide: (Finns även på hemsidan www.wifido.se/manualer, Här finns även bilder, videos för installation)
För att komma igång så smidigt som möjligt har vi nedan lite information om: Vad som ingår i förpackningen, de olika delarna på enheten, hur du startar den, stegen vid installationen samt några säkerhetsföreskrifter.

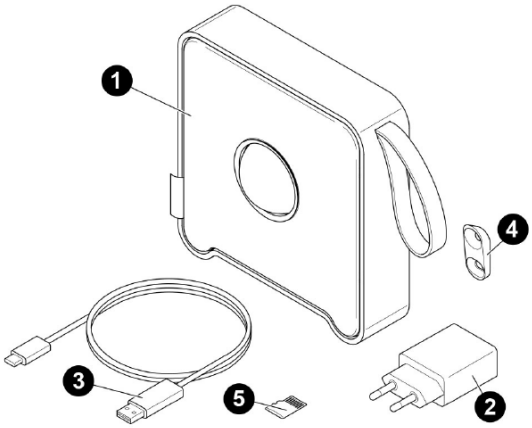

Innehåll i förpackningen
1. Basenhet
2. Strömadapter
3. Strömsladd (USB-C)
4. Vägghängare
5. SD-kort (inmonterad i enheten)

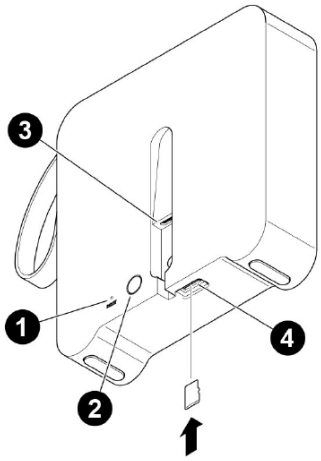

Baksidan wiFido basstation
1. Resetknapp
2. Multifunktionsknapp
3. USB-C ingång
4. SD-kortsläsare

Start av Basenhet

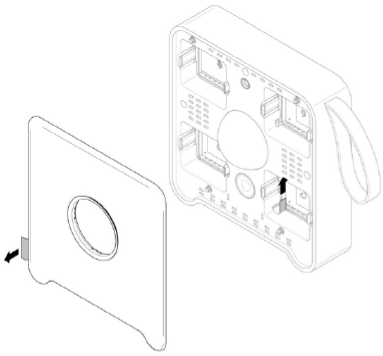

Steg 1
1. Tag bort tygfronten på Basenheten.
2. Tag bort transportskyddet för backup batteriet innanför fronten finns fyra modulfack. I det nedra högra facket finns en röd skyddsremsa i plast på vänstersida, ryck bort denna)
3. Ta bort skyddsplasten som sitter på kameraglaset och sätt tillbaka tygfronten.

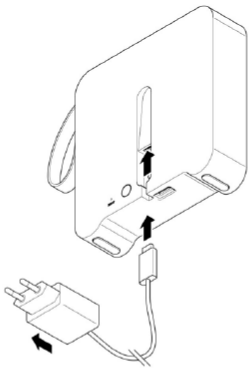

Steg 2
Sätt i USB-C kontakten i Basenheten och strömsladden i ett vägguttag

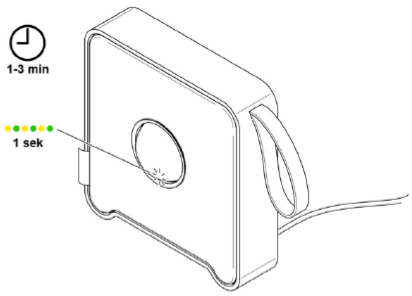

Steg 3
Låt enheten starta upp i ett par minuter.Enheten redo när ledlampan i nedre kanten av kameraglaset blinkar gult och grönt med ca 1 sekunds intervaller.

All rights reserved wiFido. wiFido is registered trademark of
Brand New Brand Nordic AB. www.wifido.se

Ladda ner wiFido - appen

Ladda ned appen från respektive marknadsplats. Sök på wiFido alternativt använd följande QR-kod:

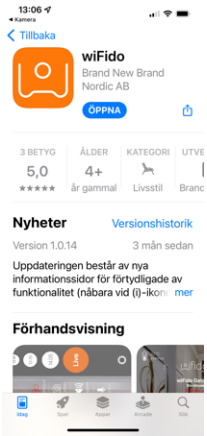

Om du har en **Androidtelefon**, skjut denna kod

Om du har en **Appletelefon**, skjut denna kod

Starta appen och skapa ett användarkonto.

Följ alla instruktionerna i appen, stegvis och noggrant under hela installationsprocessen!

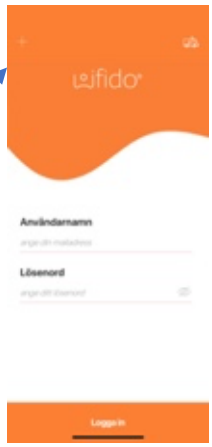

1. Läs och godkänn vår **GDPR** policy
2. Välj om du framöver vill **kunna logga in i appen med ansiktsigenkänning**
3. Tryck på ”+”-tecknet längst upp till vänster i denna bild för att **skapa nytt konto.**
(Har du redan ett konto så logga in här och gå Vidare till avsnittet ”Installation”)
4. Ange dina uppgifter. (OBS! Lösenordet måste vara minst 8 tecken varav minst en versal och ett numeriskt)
5. När du klickat på **”registrera konto”** skickas ett mail till din registrerade mailadress. Du måste gå in i detta mail och **verifiera ditt konto** för att kunna logga in.

All rights reserved wiFido. wiFido is registered trademark of
Brand New Brand Nordic AB. www.wifido.se

Logga in i appen:

När ni loggat in kommer ni mötas av några frågor för vissa inställningar.
(Frågorna är från apple (IOS) eller Android, inställningarna kan senare ändras i mobiltelefonens inställningar)

1. **Platstjänster**. Vissa smarta funktioner i systemet kräver platstjänster.
- Bild 1 är om platstjänster för wiFido skall vara påslaget **(rekommenderas)**
- Bild 2 ang. platstjänster är om när detta får ske, med följande alternativ
  - Tillåt en gång
  - Tillåt medan appen används **(rekommenderas)**
  - Tillåt inte
- Bild 3 ang. platstjänster om detta får ske när appen ej används, med följande alternativ:
  - ”Behåll bara medan den används”
  - ”Ändra till tillåt alltid” **(rekommenderas)**

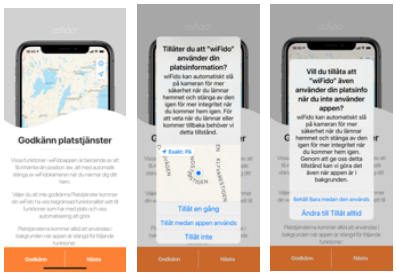

2. **Pushnotiser.** Godkänna pushnotiser, rekommenderas starkt då systemets syfte är att varna för om något är på tok!

Installation av systemet:

1. **Påbörja installationen** när appen är på sidan ”Starta din wiFido”

2. **Anslut wiFido till ditt hemmanätverk/hemrouter/wifi** (se till att du har routerns lösenord framme)
   - Säkerställ att ditt hemnätverksnamn/routernamn/wifi är det som kommer upp i den understrukna texten
   - Är det rätt - klicka i cirkeln för ”Ja!”
   - Om det är fel namn, gå till telefonens inställningar för wifinätverk. Ändra där till ditt hemnätverk. Gå åter till wiFido-appen och säkerställ att det nu är rätt namn i den understrukna texten
   - Ange hemnätverks lösenord. Viktigt att det är korrekt! (Klicka på ”ögat” till höger för att se vad du skrivit)

3. **Döp din enhet** (namnet kan vara vad som helst. Exempelvis orten, gatan, ”stugan”, ”villan”…)

4. **Anslut din telefon till wiFido.**
   - Välj gärna alternativet **”QR kod koppling” (rekommenderas)**
   - För att kunna scanna QR måste du **godkänna** att apppen får använda **telefonens kamera. (Etikett med QR kod sitter innanför tygfronten på basenheten, ta loss gm att försiktig dra i wiFido loggan)**
   - **Anslut till nätverk** som heter **”wiFido_xxxxx”** – Klicka på ”Anslut”!
   - **Telefonen kopplar** upp sig mot wiFido basenhet. **Avvakta**

   - Vid bilden till höger, wiFido vill hitta och ansluta till enheter i ditt nätverk, Tex routern.
   OBS - Här måste Ni klicka OK!!!!

5. **Nu påbörjas installationen**, Ni får meddelande om när allt är klart

All rights reserved wiFido. wiFido is registered trademark of
Brand New Brand Nordic AB. www.wifido.se

Legalt och säkerhet

Viktiga säkerhetsinstruktioner:

Elektriska produkter, kablar, batterier, förpackningar skall inte slängas bland hushållsavfall. För korrekt återvinning ta dessa produkter till en återvinningsanläggning där de kan lämnas in utan avgift eller återlämna dem till din lokala återförsäljare. Korrekt bortskaffning av produkter sparar resurser och förebygger negativa effekter på människors hälsa och miljön

Varningar:

- Produkten får endast användas inomhus
- Ha inte produkten i närheten av eld, vatten eller högspänningsutrustning
- Exponera inte för temperaturer över 45 C° eller under 0°C
- Produkten får inte monteras isär. Detta får endast ske av Brand New Brand Nordic Ab eller av dem utsedd serviceoperatör
- Använd endast medlevererad strömsladd och adapter
- Kortslut inte det interna batteriet
- Om batteriet skulle läcka, låt inte vätskan komma i kontakt med hud eller ögon
- Det interna batteriet är inte utbytbart för slutanvändaren

Ansvarsfriskrivning:

wiFido begränsad produktgaranti. Enbart för produkter av märket wiFido. För mer information gällande garantin vänligen besök https://wifido.se/betalning-och-leveransvillkor/.
Brand New Brand Nordic AB garanterar maskinvara av märket wiFido i sin originalförpackning mot defekter i material eller sammansättning vid normal användning enligt wiFido´s riktlinjer och under en period beroende på lokal underhållsservice baserat från ursprungliga inköpsdatumet för slutanvändaren

Information som finns häri är korrekt vid publiceringstillfället, med förbehåll för redaktionella fel. Den här produkten är beroende av mjukvara och dess funktioner och kompabilitet kan ändras när mjukvaran uppdateras.

Härmed deklarerar Brand New Brand Nordic AB att denna produkt efterlever 2014/53/EU.. En försäkran om överensstämmelse återfinnes på www.wifido.se

Designad & producerad i Stockholm, Sverige.

Lycka till och stor glädje!

Med vänlig hälsning
wiFido Teamet
www.wifido.se

All rights reserved wiFido. wiFido is registered trademark of
Brand New Brand Nordic AB. www.wifido.se